Авеста
Инструкция по сборке

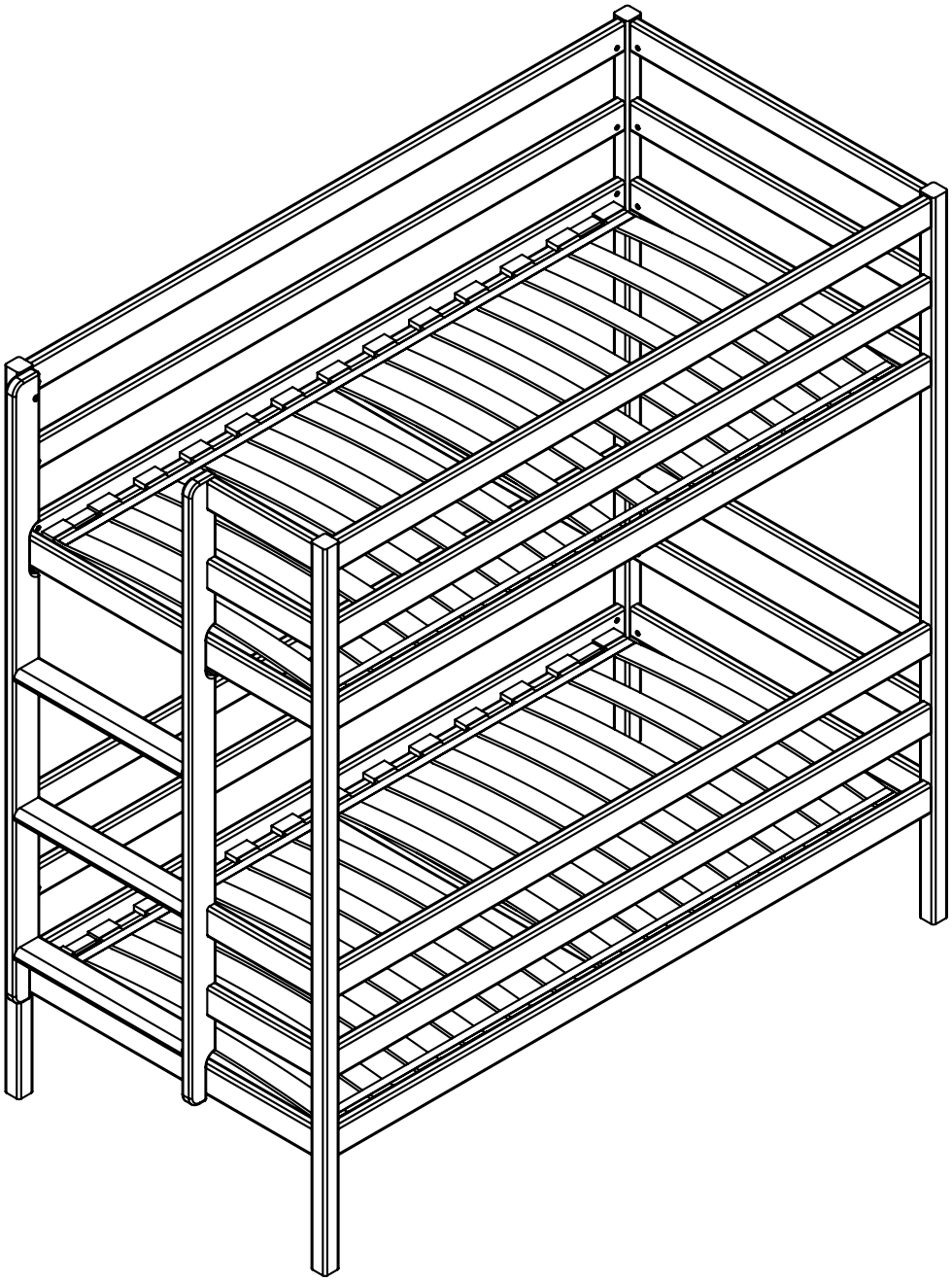

SCANDI

ФАБРИКА ДЕТСКОЙ МЕБЕЛИ

scandi.ru

Шток стяжки конической
(68 шт.)

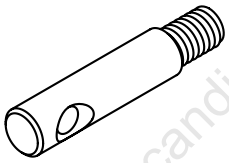

Стяжка коническая
(68 шт.)

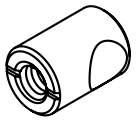

Винт стяжки
(68 шт.)

Латодержатель
(52 шт.)

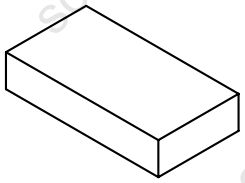

Винт М6х40
(8 шт.)

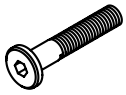

Шкант
(40 шт.)

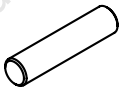

Шаг 01

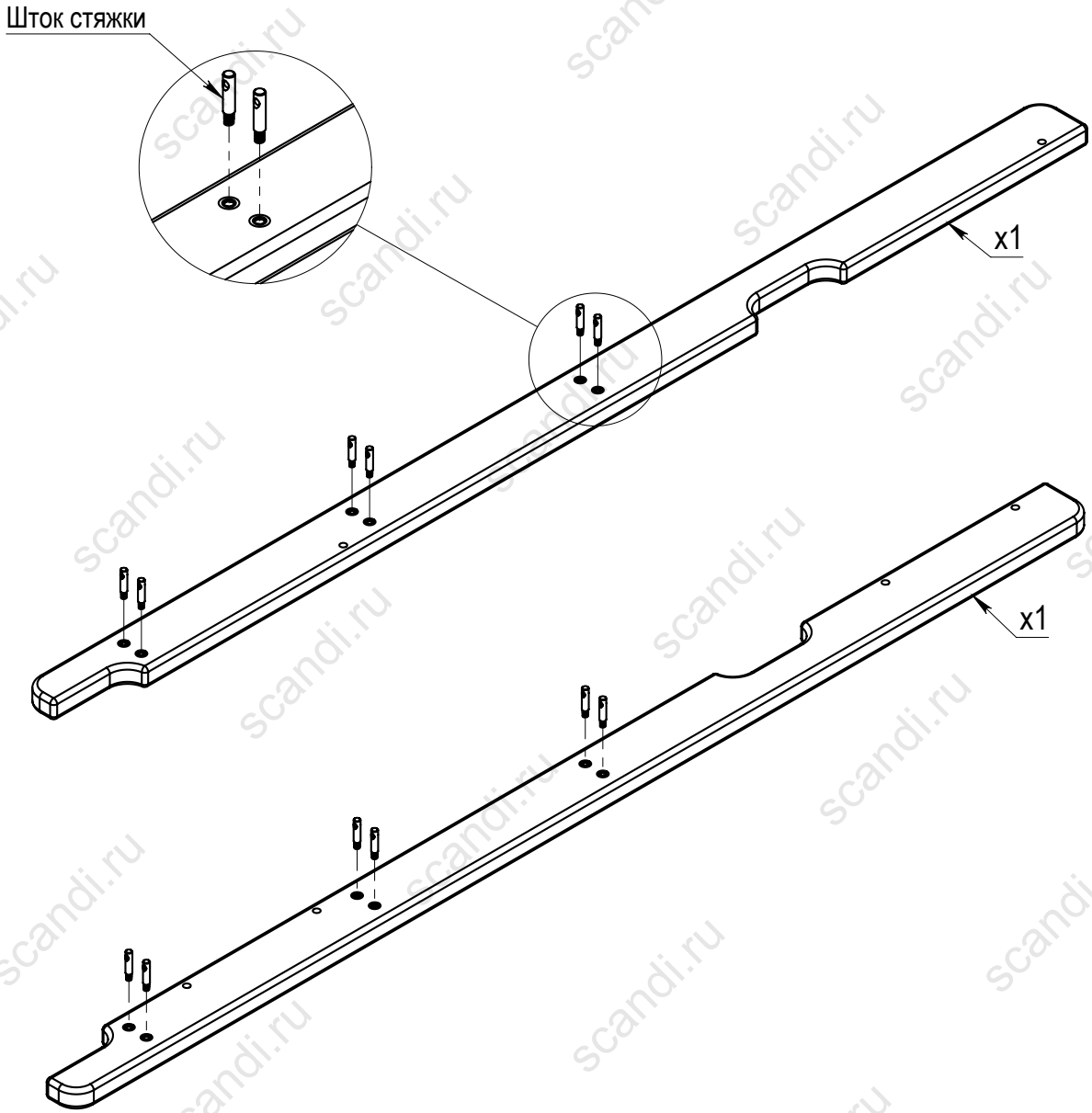

Шаг 02

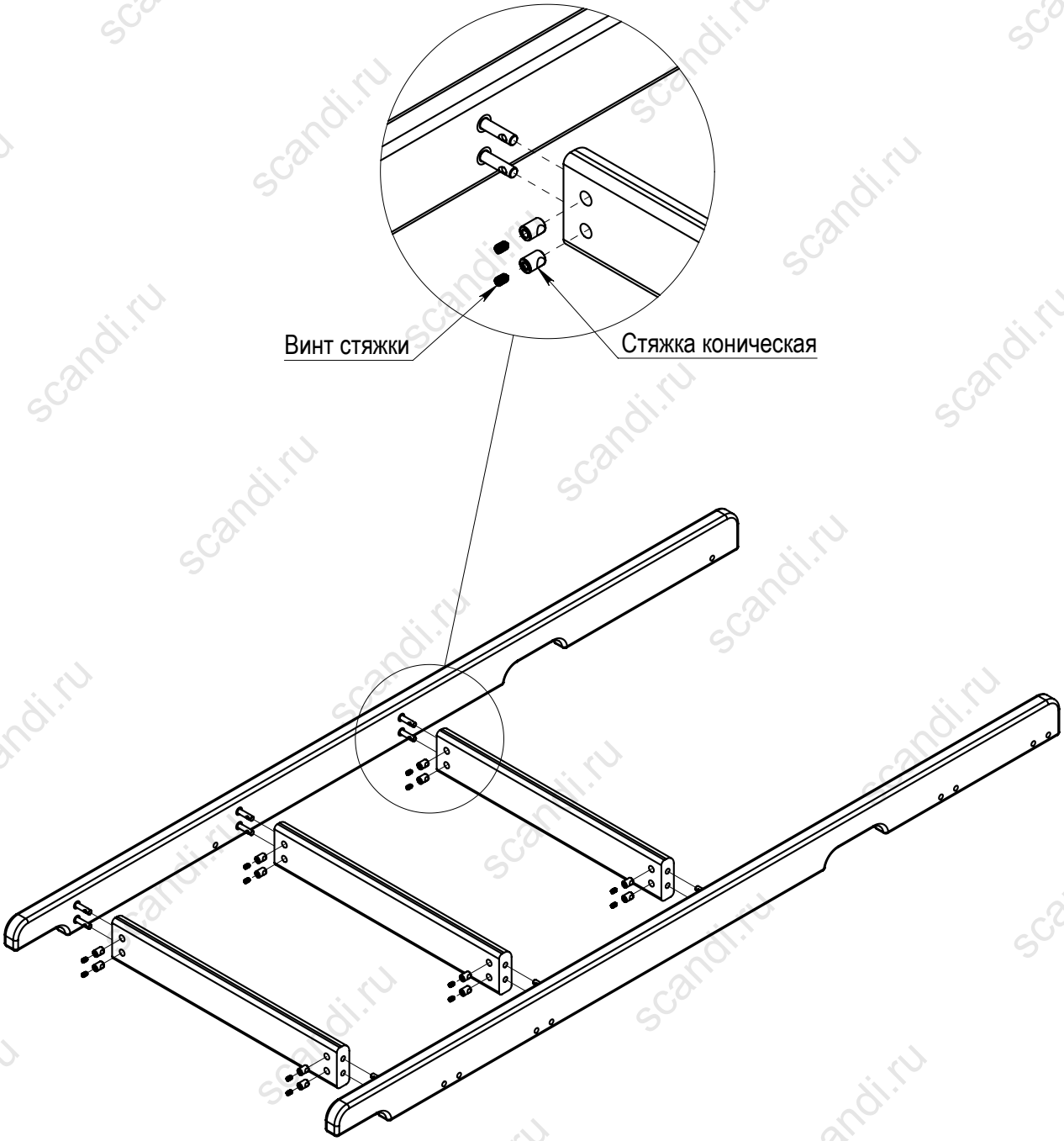

Шаг 03

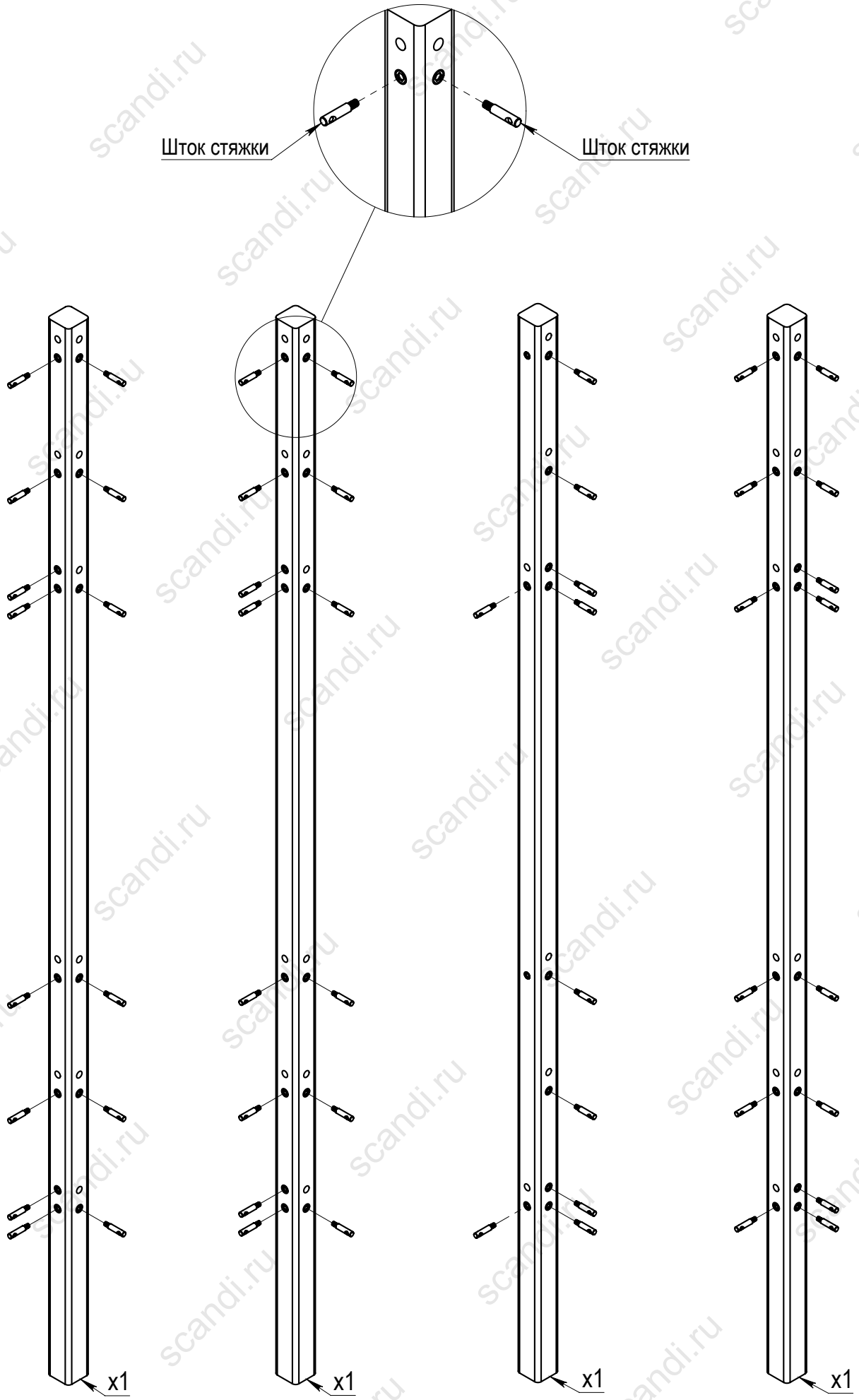

Шаг 04

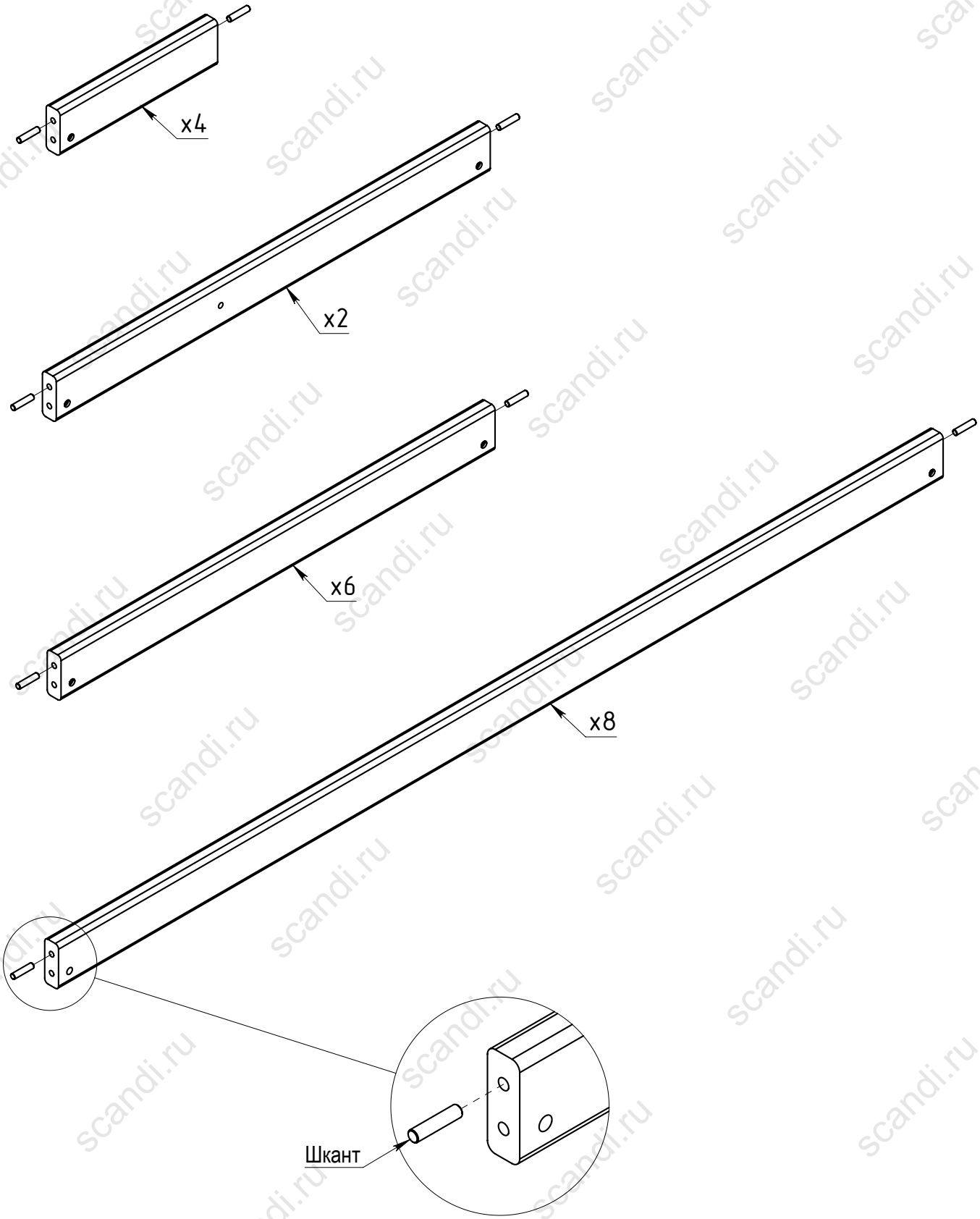

Шаг 05

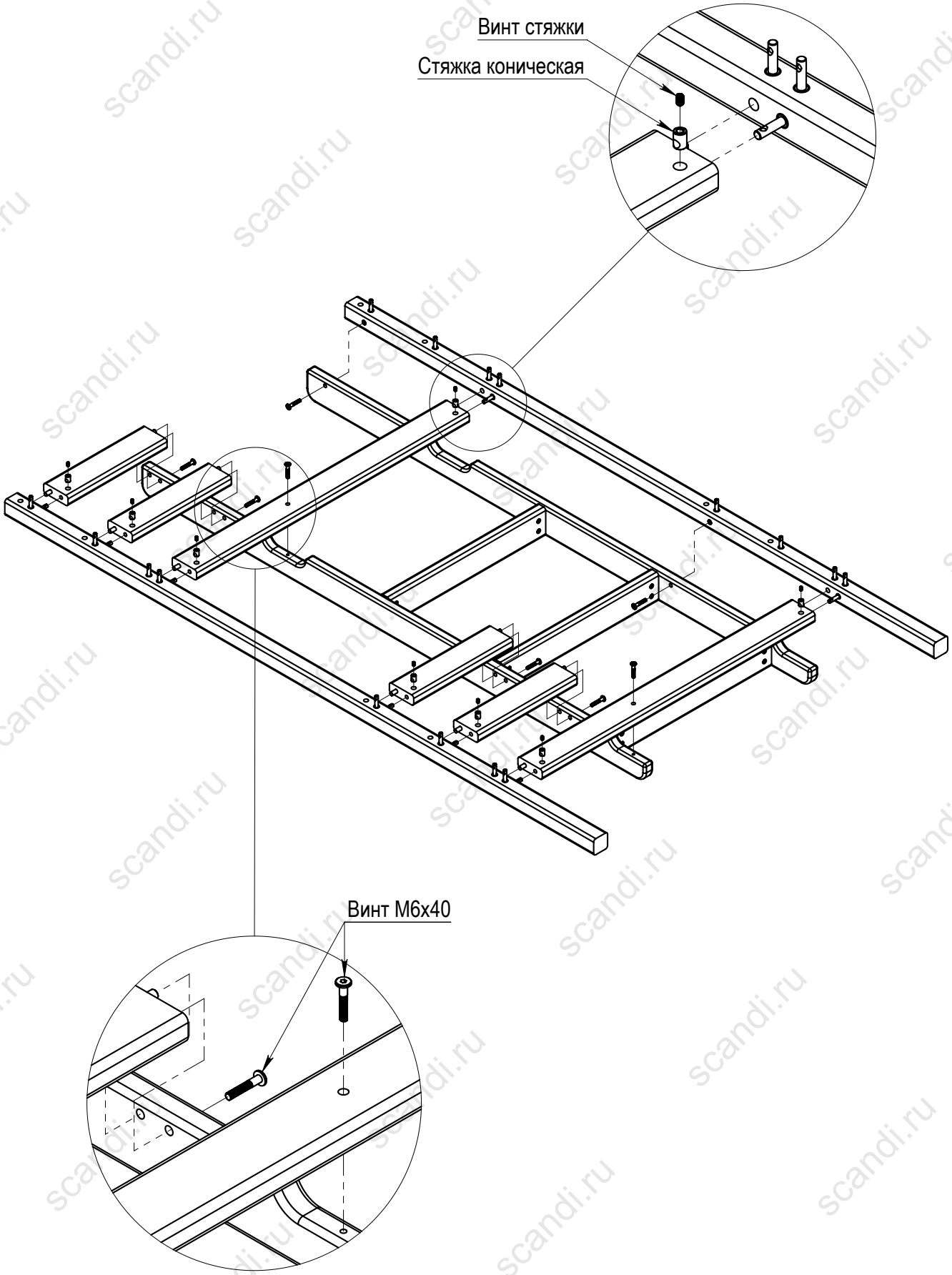

scandi.ru

Шаг 06

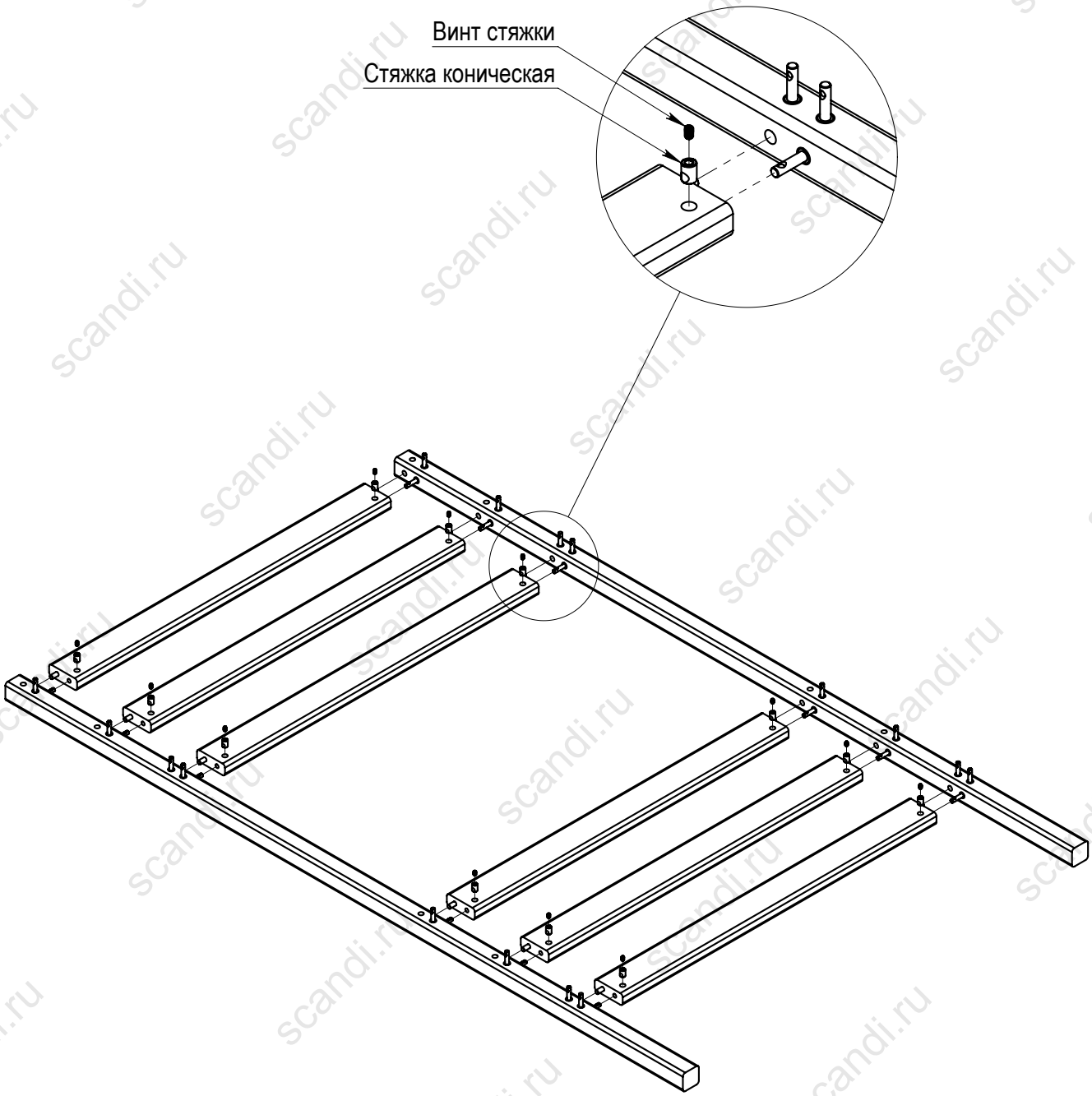

Шаг 07

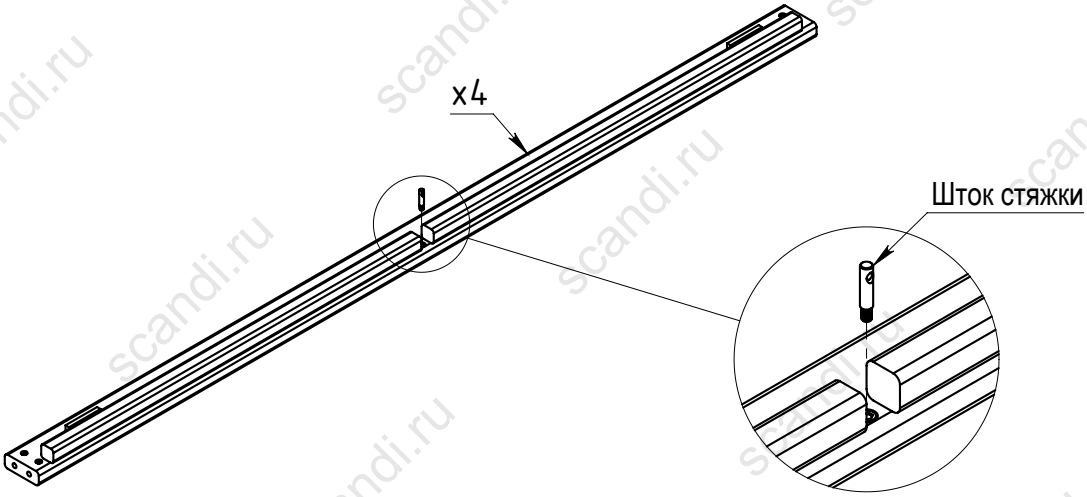

Шаг 08

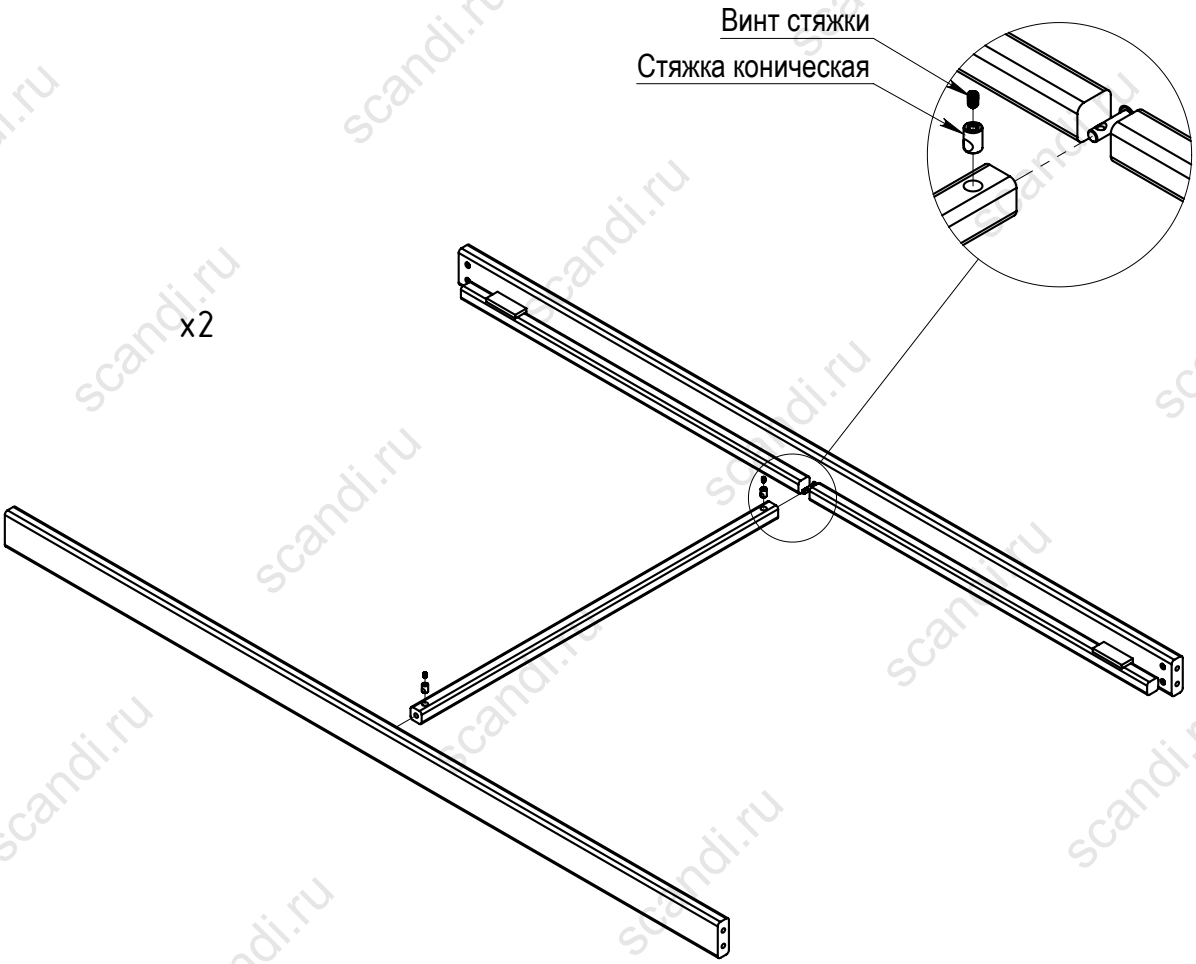

Шаг 09

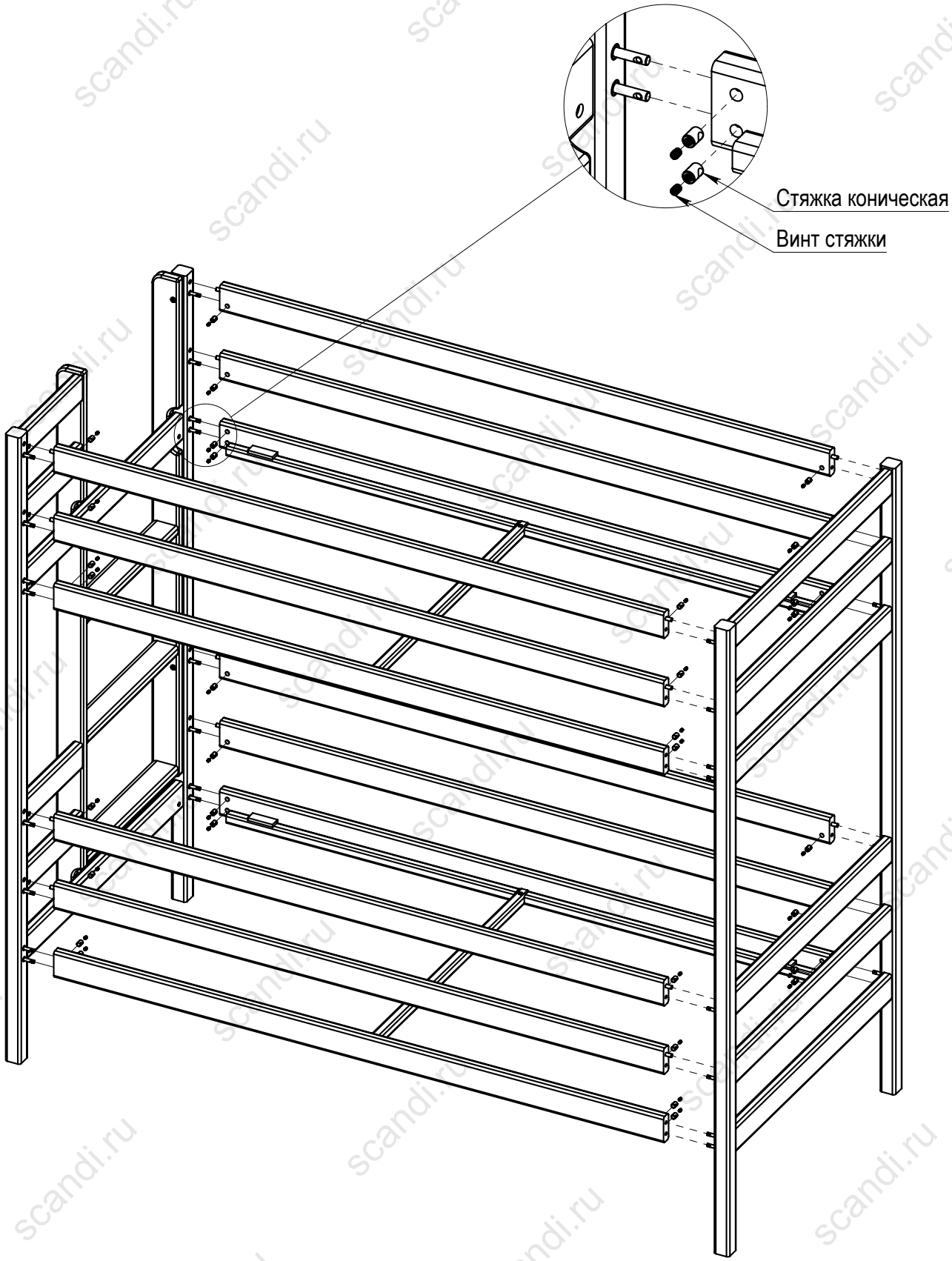

Шаг 10

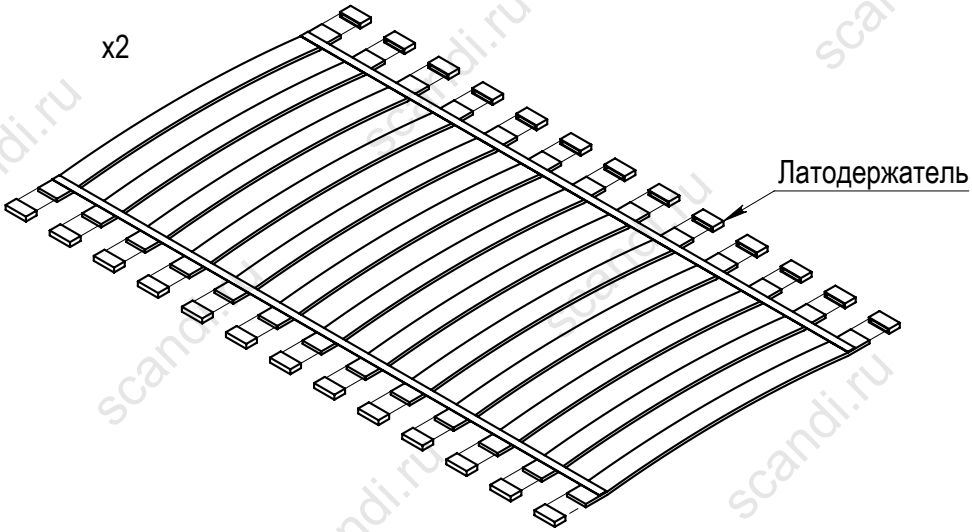
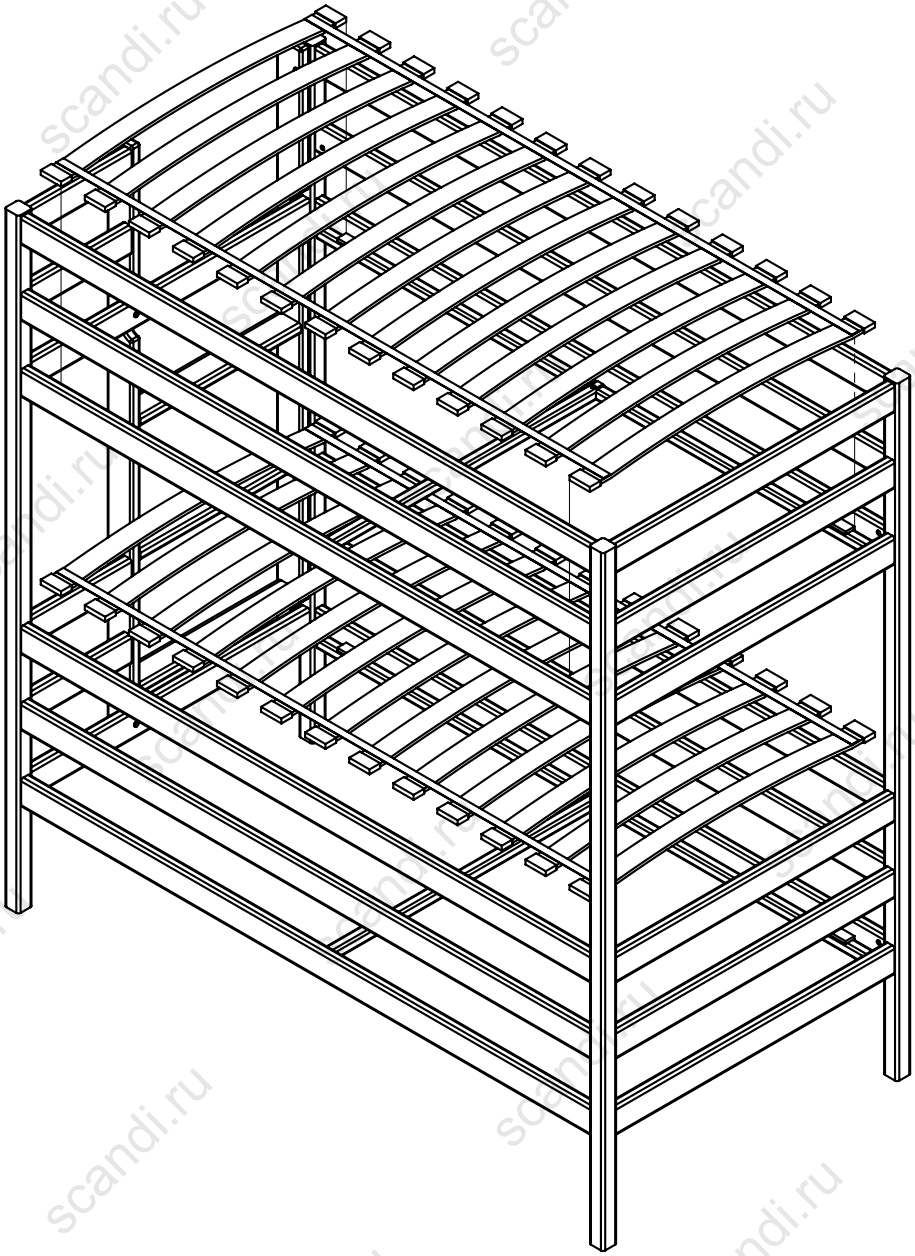
Шаг 11