Стул детский Мишка
Инструкция по сборке

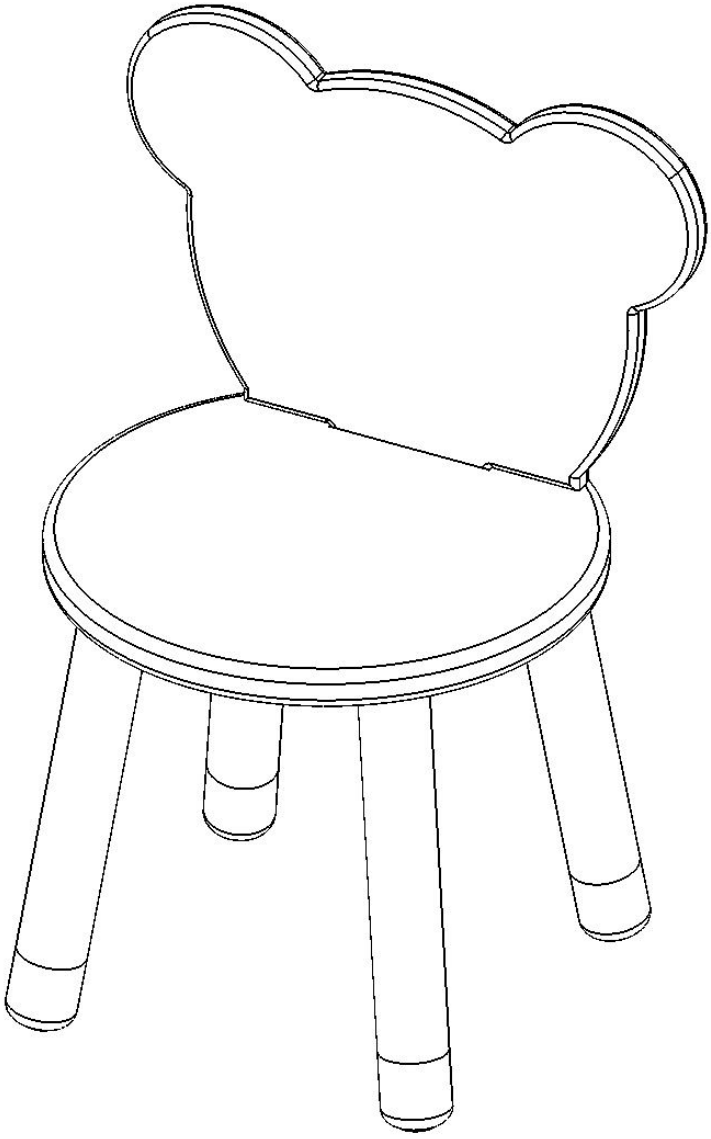

SCANDI

ФАБРИКА ДЕТСКОЙ МЕБЕЛИ

scandi.ru

Евровинт (2 шт.)

Заглушка пластиковая (2 шт.)

Накладка войлочная (4 шт.)

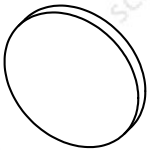
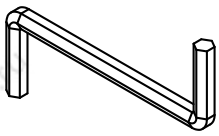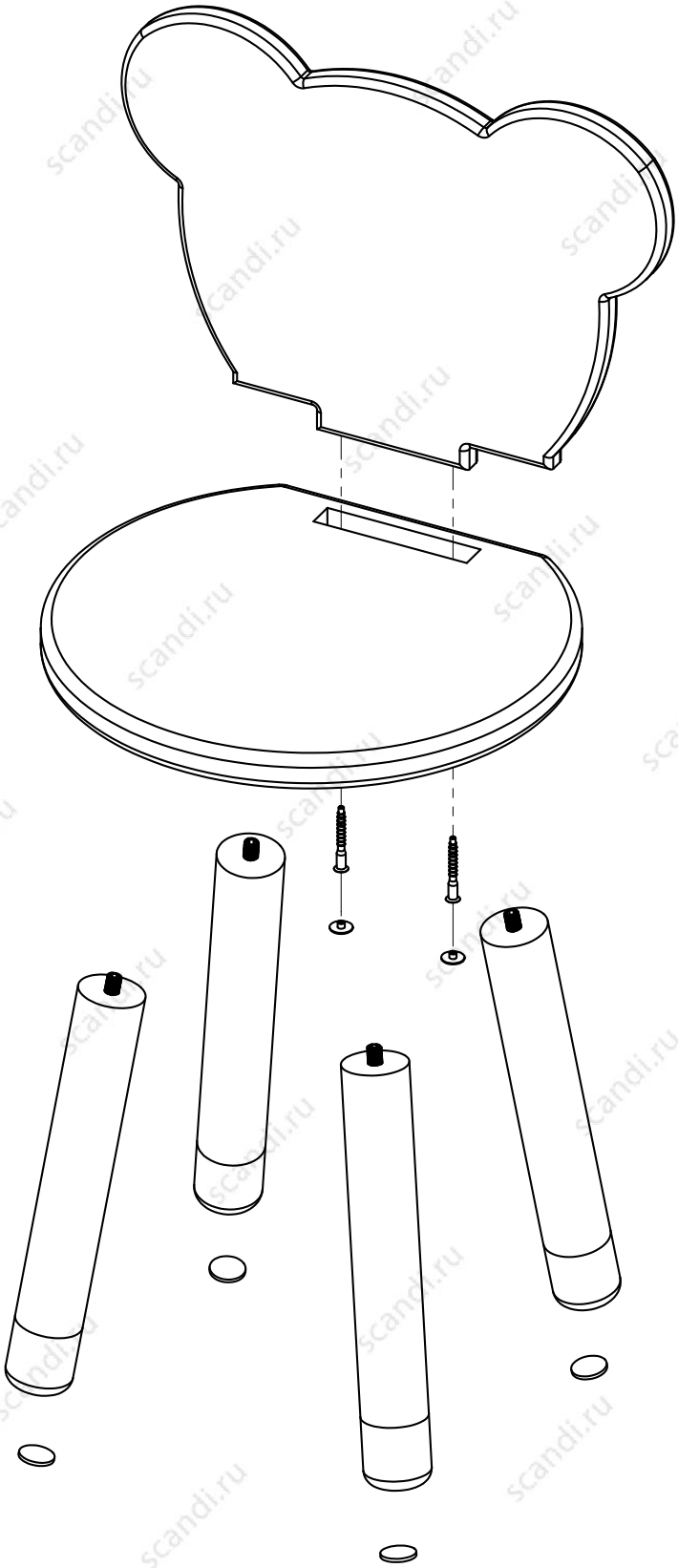
Ключ шестигранный (1 шт.)